Play Magnets

Play Magnets
Play Small 03 Play Medium 04 Play Large 05

Play Magnets

Prod. name Nome prod.	**Product** Prodotto	**Size** Dimensioni (mm • in)	**Optics** Ottica	**Light source** Sorg. lum.
Play Small		15,0 × 38,5 mm 0,59 × 1,52 " Ø 15,0 mm • 0,59 "	20° • 25° • 38° • 44° • 62°	1,1 W
Play Medium		29,0 × 59,0 mm 1,14 × 2,32 " Ø 29,0 mm • 1,14 "	16° • 18° • 30° • 47°	1,6 W
Play Large		36,0 × 74,0 mm 1,42 × 2,91 " Ø 36,0 mm • 1,42 "	14° • 20° • 32° • 52°	6,0 W

Play Small

Body Corpo

Adjustable spot with magnetic base for mini track
Spot orientabile con base magnetica per mini track

Fastening Fissaggio	With magnets on mini track	Con magneti su mini track
Optics Ottica	20° • 25° • 38° • 44° • 62°	20° • 25° • 38° • 44° • 62°
Finishing Finitura	● Black anodized	● Anodica nera

Listings and marks
Certificazioni e marchi

IP20

LED
LED

NICHIA

Light Luce

Light source Sorgente luminosa	LED 1,1 W
CCT K	● 2700 K ● 3000 K ● 3500 K ● 4000 K ● 5000 K
CRI **R9** **Rf** @ 3000 K **Rg** @ 3000 K **MacAdam ellipse**	Min 90 Min 80 96 103 2
Luminous flux Flusso luminoso ● 3000 K	115 lm @ 350 mA
Input voltage Tensione di ingresso	24 V DC

Dimensions Dimensioni

Scale/Scala 1:1

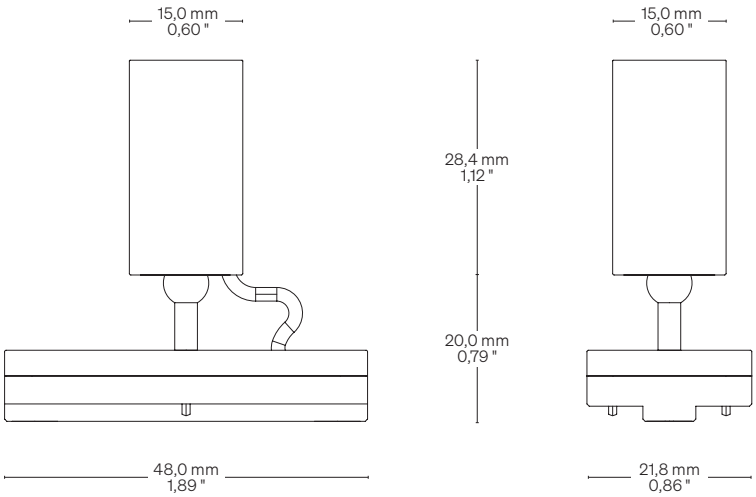

Play Medium

Body Corpo

Adjustable spot with magnetic base for mini track
Spot orientabile con base magnetica per mini track

Fastening Fissaggio	With magnets on mini track	Con magneti su mini track
Optics Ottica	16° • 18° • 30° • 47°	16° • 18° • 30° • 47°
Finishing Finitura	● Black anodized	● Anodica nera

Listings and marks
Certificazioni e marchi

IP20

LED
LED

NICHIA

Light Luce

Light source Sorgente luminosa	LED 1,6 W
CCT K	● 2700 K ● 3000 K ● 3500 K ● 4000 K ● 5000 K
CRI **R9** **Rf** @ 3000 K **Rg** @ 3000 K **MacAdam ellipse**	Min 90 Min 80 96 103 2
Luminous flux Flusso luminoso ● 3000 K	187 lm @ 500mA
Input voltage Tensione di ingresso	24 V DC

Dimensions Dimensioni

Scale/Scala 1:1

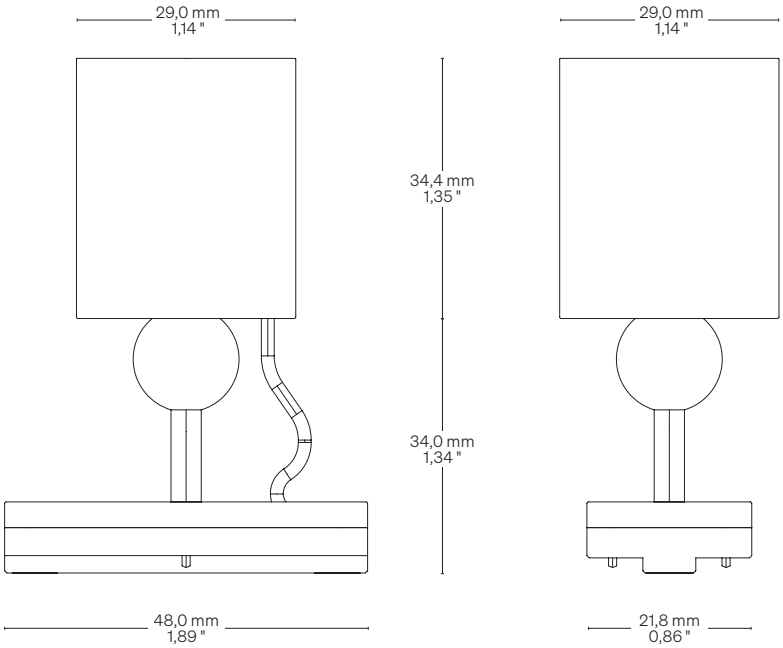

Play Large

Diffusing filter/
Filtro diffondente

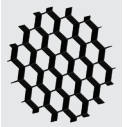

Honeycomb

Body Corpo

Adjustable spot with magnetic base for mini track
Spot orientabile con base magnetica per mini track

Fastening Fissaggio	With magnets on mini track	Con magneti su mini track
Optics Ottica	14° • 20° • 32° • 52°	14° • 20° • 32° • 52°
Finishing Finitura	● Black anodized	● Anodica nera
Accessories Accessori	Diffusing filter Honeycomb	Filtro diffondente Honeycomb

Listings and marks
Certificazioni e marchi

CE c UL us LISTED IP20 F

LED
LED

NICHIA

Light Luce

Light source Sorgente luminosa	LED 6,0 W
CCT K	● 2700 K ● 3000 K ● 3500 K ● 4000 K ● 5000 K
CRI **R9** **Rf** @ 3000 K **Rg** @ 3000 K **MacAdam ellipse**	Min 90 Min 80 92 100 2
Luminous flux Flusso luminoso ● 3000 K	620 lm @ 350mA
Input voltage Tensione di ingresso	24 V DC

Dimensions Dimensioni

Scale/Scala 1:1

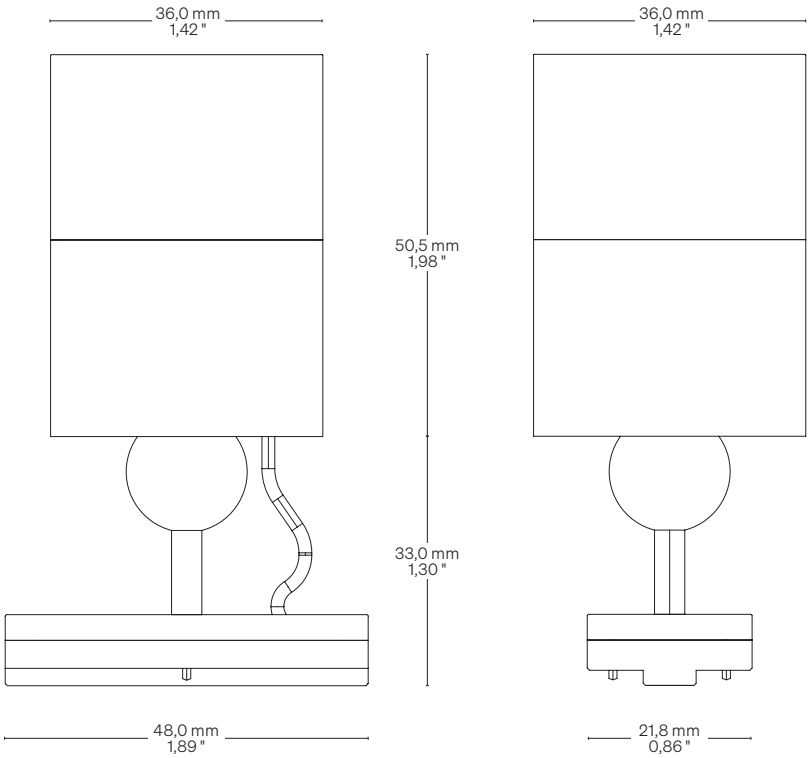

Play Magnets

Fastening options Opzioni di fissaggio

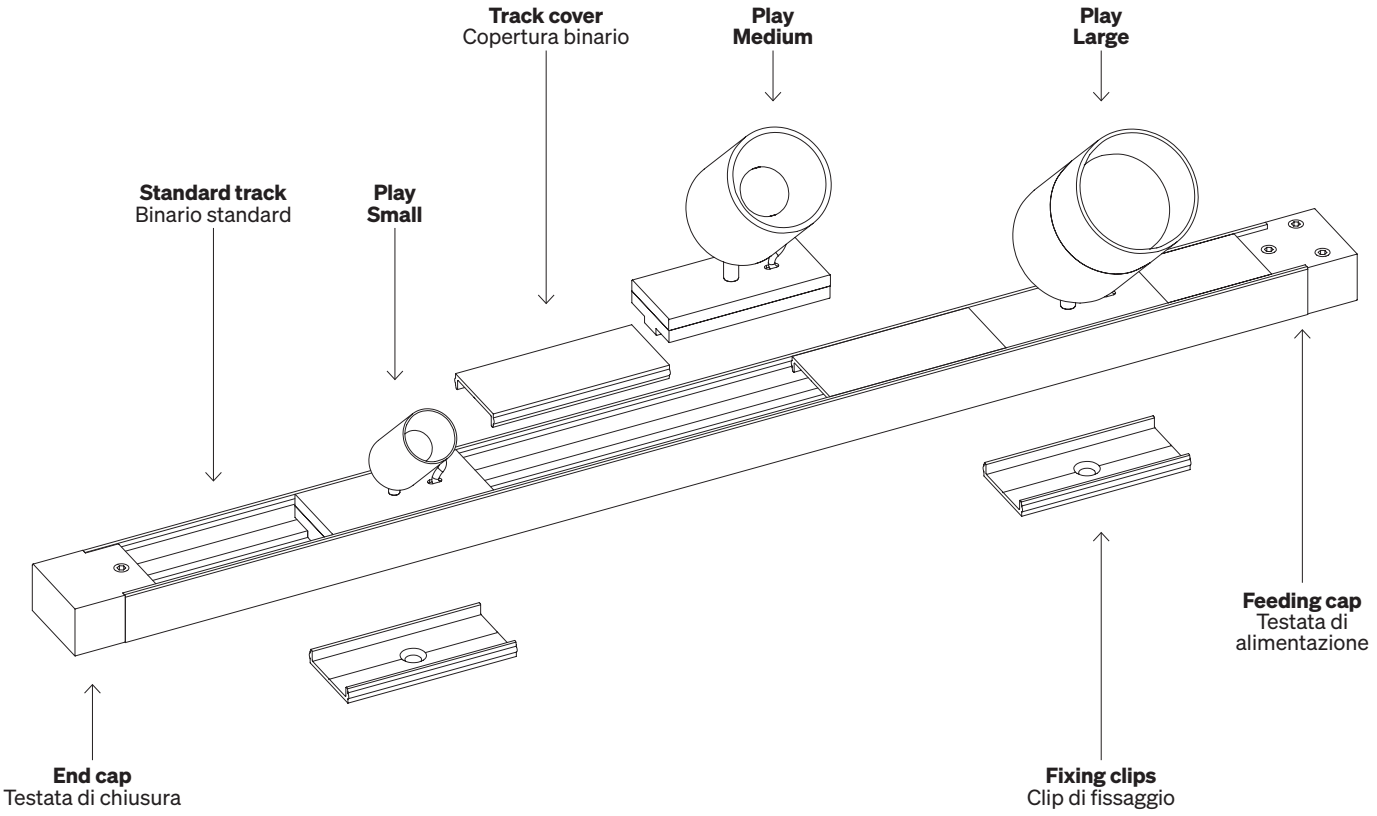

Standard track Binario standard

Scale/Scala 1:1

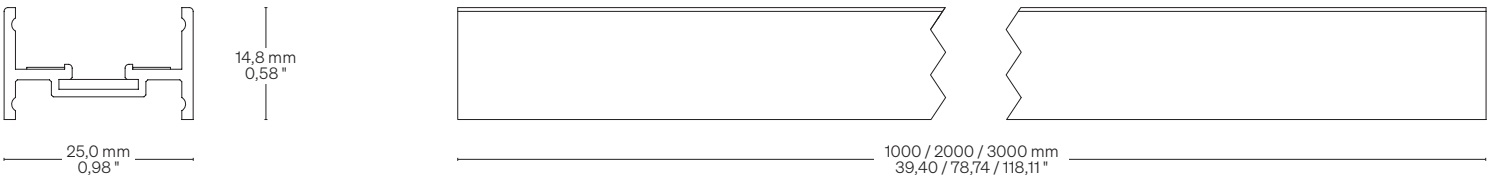

F Standard finishing: Black anodized
Finitura standard: Anodica nera

Component dimensions Dimensioni componenti

Scale/Scala 1:2

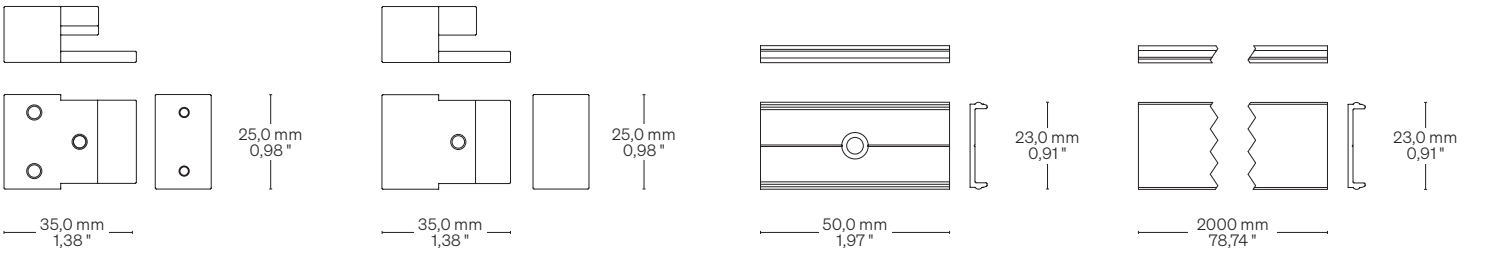

Feeding cap
Testata di alimentazione

End cap
Testata di chiusura

Fixing clips
Clip di fissaggio

Track cover
Copertura binario

F Standard finishing: Black anodized
Finitura standard: Anodica nera

Play Magnets

Order code Codice ordine

Basic code Codice base	**PTS**	Play Small LED 1,1 W
CCT K CCT K	**WW27** **WW30** **NW35** **NW** **CW**	2700 K 3000 K 3500 K 4000 K 5000 K
Optics Ottica	**20** **25** **38** **44** **62**	20° 25° 38° 44° 62°
Order example Esempio ordine	**PTS WW27 20** Play Small, LED 1,1 W, Warm White 2700, 20° optic Play Small, LED 1,1 W, Warm White 2700, Ottica 20°	

Order code Codice ordine

Basic code Codice base	**PTM**	Play Medium LED 1,6 W
CCT K CCT K	**WW27** **WW30** **NW35** **NW** **CW**	2700 K 3000 K 3500 K 4000 K 5000 K
Optics Ottica	**16** **18** **30** **47**	16° 18° 30° 47°
Order example Esempio ordine	**PTM WW27 16** Play Medium, LED 1,6 W, Warm White 2700, 16° optic Play Medium, LED 1,6 W, Warm White 2700, Ottica 16°	

Order code Codice ordine

Basic code Codice base	**PTL**	Play Large LED 6,0 W
CCT K CCT K	**WW27** **WW30** **NW35** **NW** **CW**	2700 K 3000 K 3500 K 4000 K 5000 K
Optics Ottica	**14** **20** **32** **52**	14° 20° 32° 52°
Accessories Accessori	**DF** **HO**	Diffusing filter/ Filtro diffondente Honeycomb
Order example Esempio ordine	**PTL WW27 14 DF** Play Large, LED 6,0 W, Warm White 2700, 14° optic, Diffusing filter Play Large, LED 6,0 W, Warm White 2700, Ottica 14°, Filtro diffondente	

Order code Codice ordine

Components Componenti	**TRKN01**	Standard track 1000 mm • 39,40 " Binario standard 1000 mm
	TRKN02	Standard track 2000 mm • 78,74 " Binario standard 2000 mm
	TRKN03	Standard track 3000 mm • 118,11 " Binario standard 3000 mm
	TRKNFC	Feeding cap Testata di alimentazione
	TRKNEC	End cap Testata di chiusura
	TRKNCL	Fixing clips Clip di fissaggio
	TRKNCO	Track cover 2000 mm • 78,74 " Copertura binario 2000 mm

Warnings Avvertenze

The installation of the product, must be done as illustrated in the catalogue or inside the technical data-sheet that can be asked to the manufacturer. An installation performed differently from the one indicated may compromise the durability and characteristics of the product itself.

An installation performed differently from the one indicated may compromise the durability and characteristics of the product.

Unsuitable cross-section / length of the cable can negatively affect the lighting power of the product. If Power supplies, even those with a plastic case, are located in spaces that are too small for their dimensions; they will be subjected to dissipation problems that will compromise their functionality. Silicones or resins subjected to temperature changes and used near the product, if not in accordance with the specifications issued by the manufacturer, they can seriously damage the LED component. The products can not be modified without any authorization by the manufacturer.

L'installazione del prodotto, dovrà eseguirsi come illustrato nel catalogo o nella documentazione tecnica richiedibile al produttore. Un'installazione eseguita diversamente da quella indicata, può compromettere la durata e le caratteristiche del prodotto.

Prima dell'installazione verificare la corretta sezione del cavo collegato tra LED e alimentatore.

Sezione / lunghezza del cavo non congrui, possono alterare in negativo la luminosità del prodotto. Gli alimentatori, anche quelli con contenitore plastico, inseriti in spazi troppo piccoli, saranno soggetti a problemi di dissipazione che comprometteranno la loro funzionalità. Siliconi o resine soggetti a sbalzi di temperature e utilizzati in prossimità del prodotto, se non conformi alle specifiche rilasciate dal produttore possono danneggiare gravemente il componente LED. I prodotti non possono essere modificati senza autorizzazione da parte del produttore.